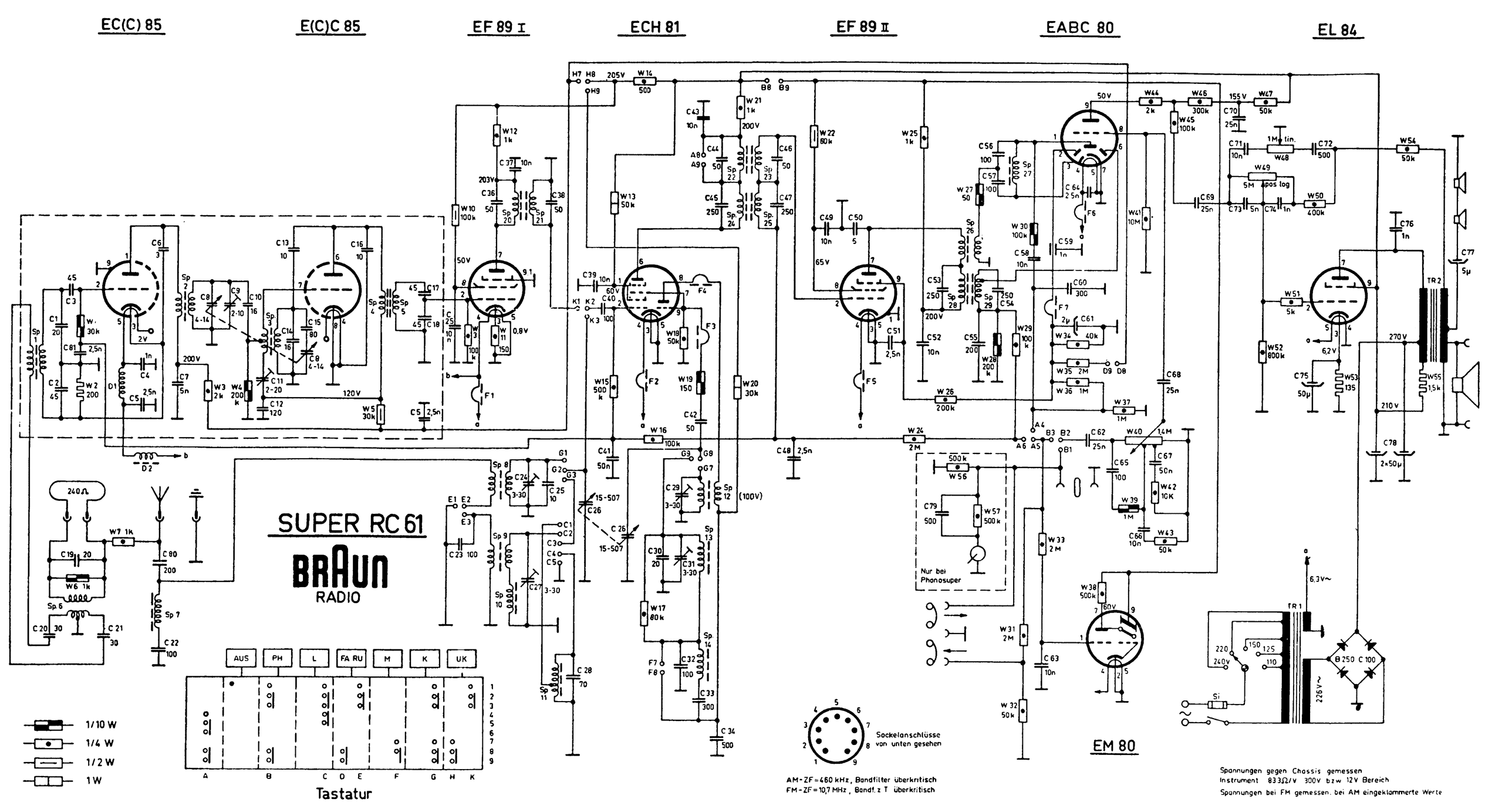
EC(C) 85
E(C)C 85
EF 89 I
ECH 81
EF 89 II
EABC 80
EL 84
SUPER RC 61
BRAUN
RADIO
Tastatur
AUS
PH
L
FA RU
M
K
UK
1/10 W
1/4 W
1/2 W
1 W
Sockelanschlüsse von unten gesehen
AM-ZF = 460 kHz, Bandfilter überkritisch
FM-ZF = 10,7 MHz, Bandf. z T überkritisch
Nur bei Phonosuper
EM 80
Spannungen gegen Chassis gemessen
Instrument 833 Ω/V 300V bzw 12V Bereich
Spannungen bei FM gemessen, bei AM eingeklammerte Werte